STA25SLM

외경 25mm 초슬림형 LED 타워램프

IP44 | -30~+50℃ | NPN | PNP

STA25SLM

취부방법

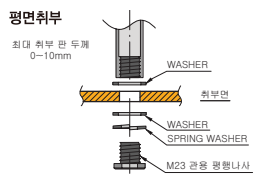

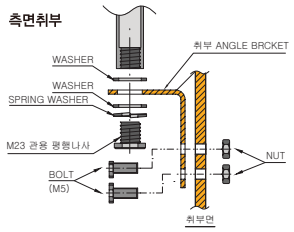

외형도 (단위 : mm)

STA25SLM

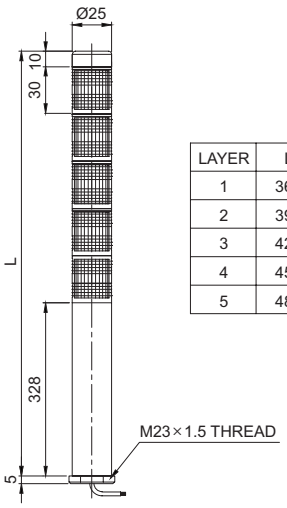

LAYER	L
1	368
2	398
3	428
4	458
5	488

STA25SLM Ø25mm 직부형, LED 점등

- 외경 25mm의 직부형 구조
- 알루미늄 몸체의 미려한 디자인 제품
- 고휘도 칩 LED와 특수 산광렌즈를 적용하여 시인성 우수
- 렌즈는 무동작시 반투명색을 유지하고 동작 시 고유색상의 신호빛 발산
- 점등 전용 제품(외부 제어로 점멸 기능 부여)으로 단별 색상 변경 불가
- 재질 : 렌즈-AS, 몸체-Al
- 사용 주위 온도 : -30℃ ~ +50℃
- 보호등급 : IP44
- 기술인증 : CE, UL

사양

형식	단수	전압	전류	인증	중량	색상
STA25SLM 점등형	1	AC/DC12V AC/DC24V AC110V AC220V	0.080A 0.040A 0.020A 0.020A	CE DC24V 한정 UL DC24V 한정	0.19kg	R-적
	2	AC/DC12V AC/DC24V AC110V AC220V	0.160A 0.080A 0.040A 0.040A		0.21kg	R-적 G-녹
	3	AC/DC12V AC/DC24V AC110V AC220V	0.240A 0.120A 0.060A 0.060A		0.23kg	R-적 A-황 G-녹
	4	AC/DC12V AC/DC24V AC110V AC220V	0.320A 0.160A 0.080A 0.080A		0.24kg	R-적 A-황 G-녹 B-청
	5	AC/DC12V AC/DC24V AC110V AC220V	0.400A 0.200A 0.100A 0.100A		0.26kg	R-적 A-황 G-녹 B-청 W-백

결선정보

- 전원선/ 신호선 : 인출형, 전선규격 UL1007 AWG22(0.3sq) 400mm

※ 상세 결선도는 Page266를 참조하십시오.

사용자 주문 사양

- LED 색상과 동일한 색상의 렌즈 제품(유색렌즈)
- 벽면 취부대 : 벽면과 같은 수직면에 제품을 취부할 때 사용됩니다.

유색 렌즈 제품

벽면 취부대
STAWB25

모델선정

STA25SLM	-	3	-	220	-	RAG
[형번]		[단수]		[전압]		[색상]
· STA25SLM		· 1-1단 · 2-2단 · 3-3단 · 4-4단 · 5-5단		· 12-DC12V · 24-DC24V · 110-AC110V · 220-AC220V		R-적 A-황 G-녹 B-청 W-백

STA35SL

외경 35mm 슬림형 LED 타워램프

IP44 | -30~+50℃ | NPN | PNP

STA35SL

STA35SL Ø35mm 직부형, LED 점등

- 외경 35mm의 직부형 구조
- 고휘도 칩 LED와 특수 산광렌즈를 적용하여 시인성 우수
- 렌즈는 무동작시 투명색을 유지하고 동작 시 고유색상의 신호빛 발산
- 점등 전용 제품(외부 제어로 점멸 기능 부여)으로 단별 색상 변경 불가
- 몸체 하단에 취부용 나사가 장착되어 제품 취부가 용이
- 재질 : 렌즈–AS, 몸체–ABS
- 사용 주위 온도 : –30℃ ~ +50℃
- 보호등급 : IP44
- 기술인증 : CE

사양

형식	단수	전압	전류	인증	중량	색상
STA35SL 점등형	1	AC/DC12V AC/DC24V	0.100A 0.050A	CE DC24V 한정	0.60kg	R–적
	2	AC/DC12V AC/DC24V	0.200A 0.100A		0.85kg	R–적 G–녹
	3	AC/DC12V AC/DC24V	0.300A 0.150A		1.05kg	R–적 A–황 G–녹
	4	AC/DC12V AC/DC24V	0.400A 0.200A		1.30kg	R–적 A–황 G–녹 B–청
	5	AC/DC12V AC/DC24V	0.500A 0.250A		1.53kg	R–적 A–황 G–녹 B–청 W–백

외형도 (단위 : mm)

STA35SL

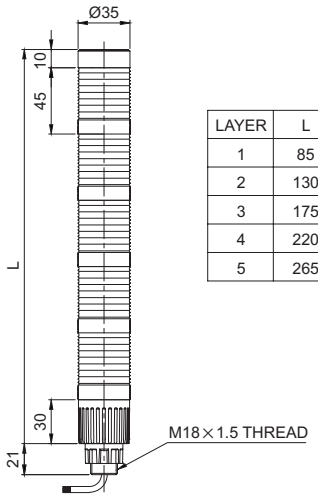

LAYER	L
1	85
2	130
3	175
4	220
5	265

결선정보

- 전원선/ 신호선 : 인출형, 전선규격 UL1007 AWG22(0.3sq) 400mm

※ 상세 결선도는 Page266를 참조하십시오.

사용자 주문 사양

- 벽면 취부대 : 벽면과 같은 수직면에 제품을 취부할 때 사용됩니다.

벽면 취부대
STAWB25

모델선정

STA35SL	–	3	–	220	–	RAG
[형번]		[단수]		[전압]		[색상]
· STA35SL		· 1–1단 · 2–2단 · 3–3단 · 4–4단 · 5–5단		· 12–DC12V · 24–DC24V		R–적 A–황 G–녹 B–청 W–백

STA35SLM

외경 35mm 알루미늄 몸체 LED 타워램프

IP44 | -30~+50℃ | NPN | PNP

STA35SLM

STA35SLM Ø35mm 직부형, LED 점등

- 외경 35mm의 직부형 구조
- 알루미늄 몸체의 미려한 디자인 제품
- 렌즈를 단별로 고정시키는 구조로 내구력 우수
- 고휘도 칩 LED와 특수 산광렌즈를 적용하여 시인성 우수
- 렌즈는 무동작 시 투명색을 유지하고 동작 시 고유색상의 신호빛 발산
- 점등 전용 제품(외부 제어로 점멸 기능 부여)으로 단별 색상 변경 불가
- 몸체 하단에 취부용 나사가 장착되어 제품 취부가 용이
- 재질 : 렌즈-AS, 몸체-Al
- 사용 주위 온도 : -30℃ ~ +50℃
- 보호등급 : IP44
- 기술인증 : CE

사양

형식	단수	전압	전류	인증	중량	색상
STA35SLM 점등형	1	AC/DC12V AC/DC24V	0.100A 0.050A	CE DC24V 한정	0.38kg	R-적
	2	AC/DC12V AC/DC24V	0.200A 0.100A		0.40kg	R-적 G-녹
	3	AC/DC12V AC/DC24V	0.300A 0.150A		0.42kg	R-적 A-황 G-녹
	4	AC/DC12V AC/DC24V	0.400A 0.200A		0.45kg	R-적 A-황 G-녹 B-청
	5	AC/DC12V AC/DC24V	0.500A 0.250A		0.48kg	R-적 A-황 G-녹 B-청 W-백

외형도 (단위 : mm)

STA35SLM

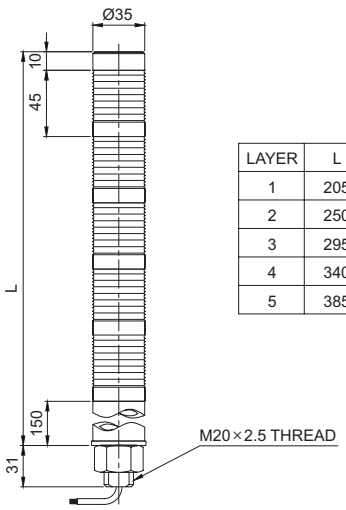

LAYER	L
1	205
2	250
3	295
4	340
5	385

결선정보

- 전원선/ 신호선 : 인출형, 전선규격 UL1007 AWG22(0.3sq) 400mm

※ 상세 결선도는 Page266를 참조하십시오.

사용자 주문 사양

- 벽면 취부대 : 벽면과 같은 수직면에 제품을 취부할 때 사용됩니다.

벽면 취부대
STAWB25

모델선정

STA35SLM	-	3	-	24	-	RAG
[형번]		[단수]		[전압]		[색상]
· STA35SLM		· 1-1단 · 2-2단 · 3-3단 · 4-4단 · 5-5단		· 12-DC12V · 24-DC12V		R-적 A-황 G-녹 B-청 W-백

STA45SLM

외경 45mm 슬림형 LED 타워램프

IP23 IP44 -30~+50℃ BUZZER 90dB NPN PNP

STA45SLM series

공통사양(STA45SLM/ STA45SLMP)

- 외경 45mm의 직부형/Pole 취부형 구조
- 알루미늄 고유의 금속 광택을 고급스럽게 표현한 고품격 디자인 제품
- 고휘도 칩 LED와 특수 산광렌즈를 적용하여 시인성 우수
- 렌즈는 무동작 시 투명색을 유지하고 동작 시 고유색상의 신호빛 발산
- 점등 전용 제품(외부 제어로 점멸 기능 부여)으로 단별 색상 변경 불가
- 몸체 하단에 연결형 나사를 형성하여 제품 취부가 편리
- 부저 내장 가능 : 음량 Max. 90dB at 1m
- 재질 : 그로브–아크릴, 필터렌즈–AS, 몸체–Al
- 사용 주위 온도 : –30℃ ~ +50℃
- 보호등급 : 일반형–IP44, 부저 내장형–IP23
- 기술인증 : CE, UL

STA45SLM Ø45mm 직부형, LED 점등

형식	단수	전압	전류	인증	중량	색상
STA45SLM 점등형 STA45SLM–BZ 부저 내장 점등형	1	AC/DC12V AC/DC24V	0.100A 0.050A	CE DC한정 UL DC24V 한정	0.50kg	R–적
	2	AC/DC12V AC/DC24V	0.200A 0.100A		0.54kg	R–적 G–녹
	3	AC/DC12V AC/DC24V	0.300A 0.150A		0.58kg	R–적 A–황 G–녹
	4	AC/DC12V AC/DC24V	0.400A 0.200A		0.63kg	R–적 A–황 G–녹 B–청
	5	AC/DC12V AC/DC24V	0.500A 0.250A		0.68kg	R–적 A–황 G–녹 B–청 W–백

신호선/ 부저선 전류(1단 기준)

전압	DC12V	DC24V
신호선 전류	0.100A	0.050A
부저선 전류	0.016A	0.031A

외형도

(단위 : mm)

STA45SLM

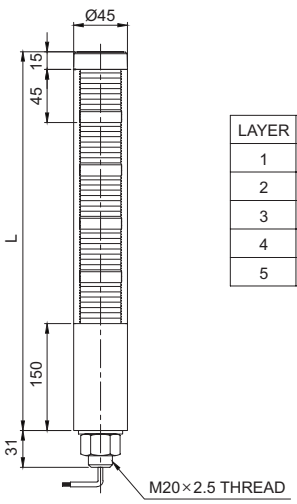

LAYER	L
1	198
2	243
3	288
4	333
5	378

STA45SLM-BZ

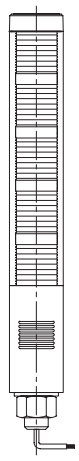

사용자 주문 사양

- 벽면 취부대 : 벽면과 같은 수직면에 제품을 취부할 때 사용됩니다.

벽면 취부대
STAWB45

STA45SLMP

외경 45mm 슬림형 LED 타워램프

IP23 IP44 -30~+50℃ BUZZER 90dB NPN PNP

STA45SLMP series

STA45SLMP Ø45mm Pole 취부형, LED 점등

형식	단수	전압	전류	인증	중량	색상
STA455LMP 점등형 STA45SLMP-BZ 부저 내장 점등형	1	AC/DC12V AC/DC24V	0.100A 0.050A	CE DC24V 한정 UL DC24V 한정	0.56kg	R-적
	2	AC/DC12V AC/DC24V	0.200A 0.100A		0.60kg	R-적 G-녹
	3	AC/DC12V AC/DC24V	0.300A 0.150A		0.64kg	R-적 A-황 G-녹
	4	AC/DC12V AC/DC24V	0.400A 0.200A		0.69kg	R-적 A-황 G-녹 B-청
	5	AC/DC12V AC/DC24V	0.500A 0.250A		0.74kg	R-적 A-황 G-녹 B-청 W-백

외형도

(단위 : mm)

STA45SLMP

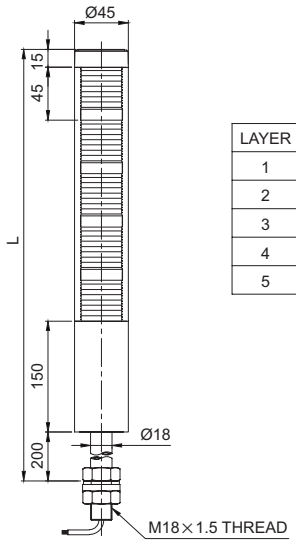

LAYER	L
1	398
2	443
3	488
4	533
5	578

STA45SLMP-BZ

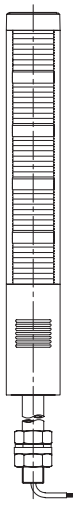

결선정보

· 전원선/ 신호선 : 인출형, 전선규격 UL1007 AWG22(0.3sq) 400mm

※ 상세 결선도는 Page266를 참조하십시오.

모델선정

STA45SLMP	-	3	-	24	-	RAG	-	QZ18
[형번]		[단수]		[전압]		[색상]		[취부대]
· STA45SLM · STA45SLM-BZ · STA45SLMP · STA45SLMP-BZ		· 1-1단 · 2-2단 · 3-3단 · 4-4단 · 5-5단		· 12-DC12V · 24-DC12V		R-적 A-황 G-녹 B-청 W-백		· 무지정 -표준형 · 지정 -LB18 -LW18 -QZ18 -SZ18 -QL18 -SL18 -QLA18

취부대

표준형	LB18	LW18	QZ18
Steel	Steel	PC	PC
SZ18	**QL18**	**SL18**	**QLA18**
Al	PC	Al	PC

※ 상세 치수는 Page34~39을 참조하십시오.

사용자 주문 사양

· 표준치수 외 Pole 길이

결선도

· STA25SLM, STA35SL, STA35SLM, STA45SLM 모델은 외부접점과 트랜지스터를 이용하여 결선할 수 있습니다.
· 트랜지스터를 이용하여 결선할 경우에는 사용전압과 제품에 따라 NPN트랜지스터와 PNP트랜지스터를 구분하여 사용하며, 아래의 결선도에 따라 정확하게 결선하시기 바랍니다.

외부접점 이용

STA25SLM-DC/AC
STA35SL-DC/STA35SLM-DC/AC

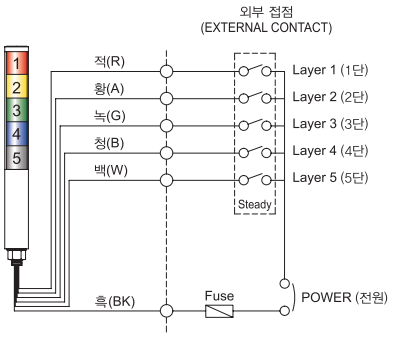

STA45SLM/ STA45SLMP-DC

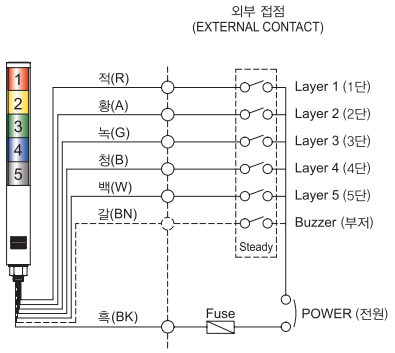

트랜지스터 이용

NPN–트랜지스터

STA25SLM-DC
STA35SL/ STA35SLM-DC

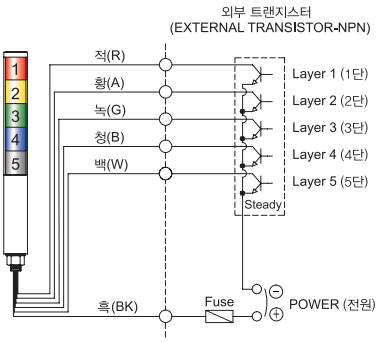

STA45SLM/ STA45SLMP-DC

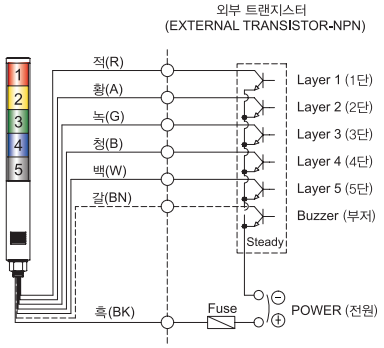

PNP–트랜지스터

STA25SLM-DC
STA35SL/ STA35SLM-DC

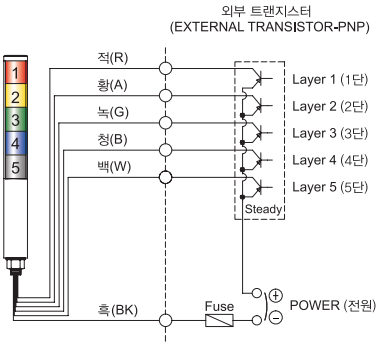

STA45SLM/ STA45SLMP-DC

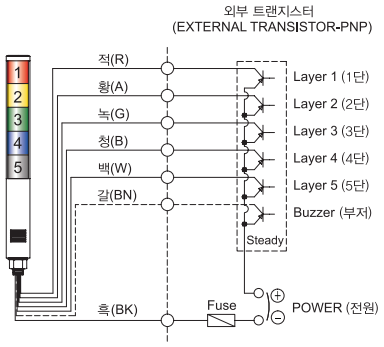

결선정보

· 전원선/ 신호선 : 전선규격 UL1007 AWG22(0.3sq) 400mm

트랜지스터 정격

형식	NPN or PNP
내전압	Vc ≧ 35V
전류	Ic ≧ 300mA
누설전류	0.1mA ≧ IL